Разрез 1-1

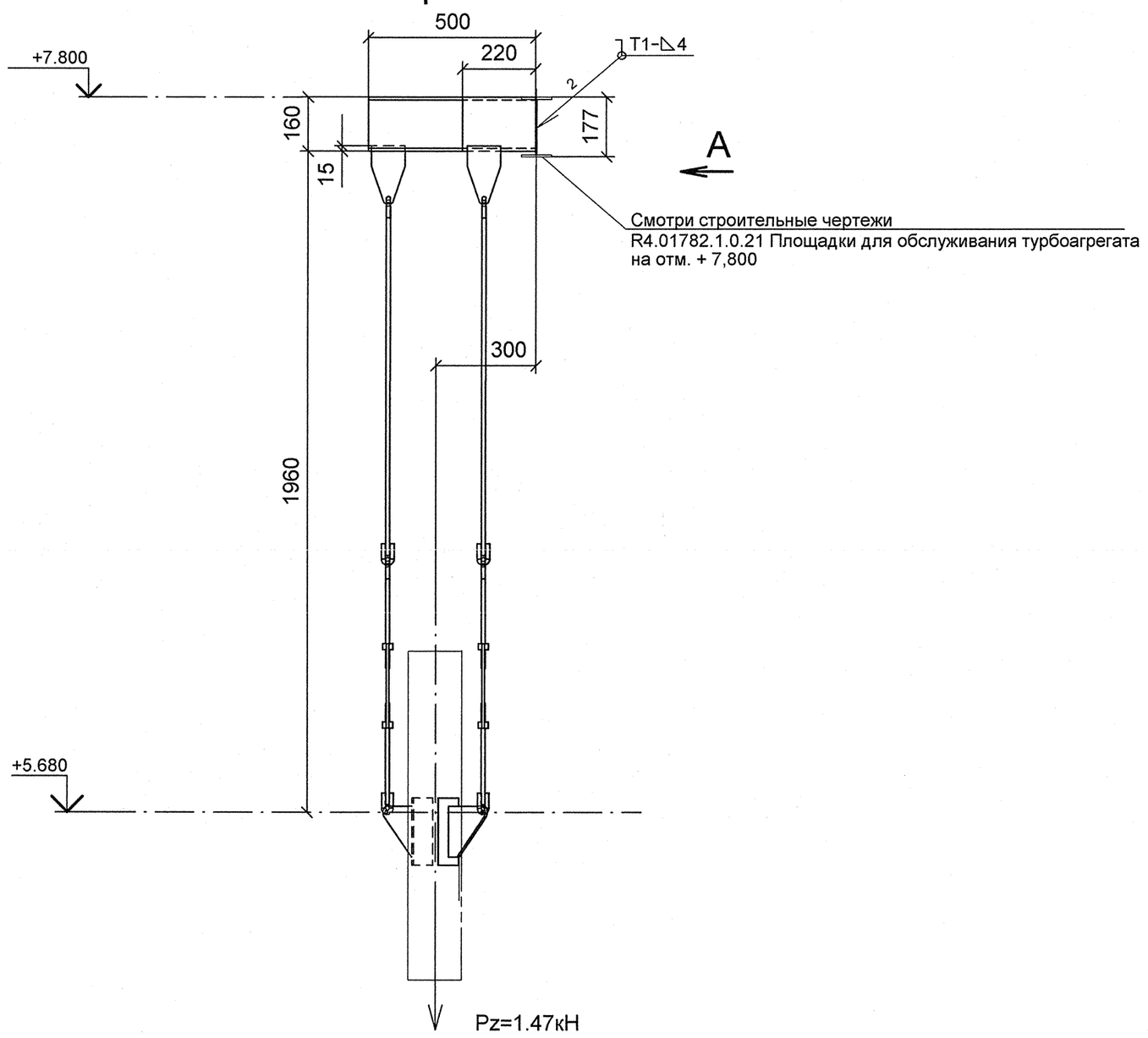

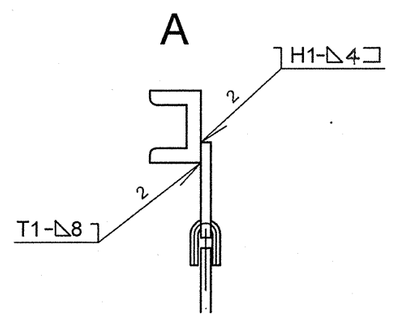

План расположения опоры

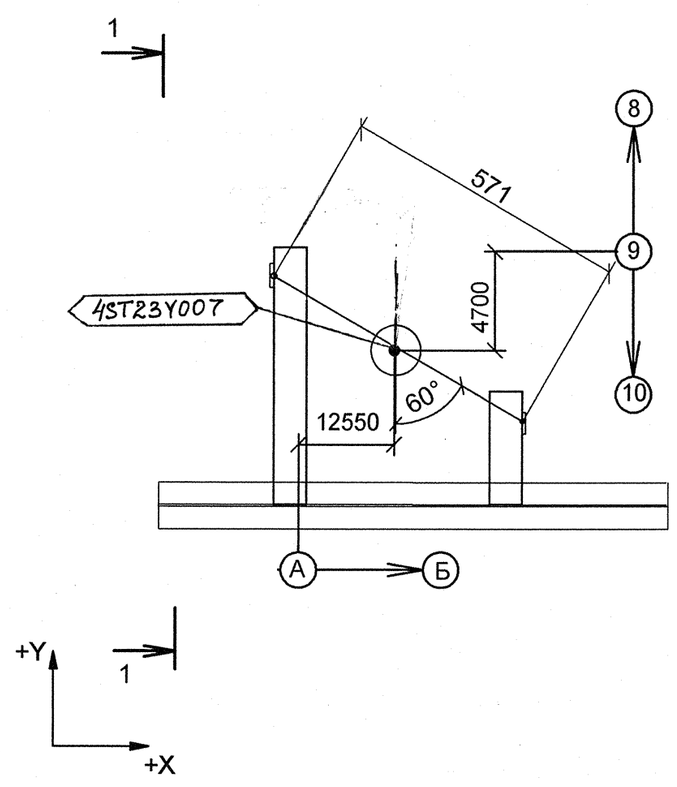

Изометрический вид

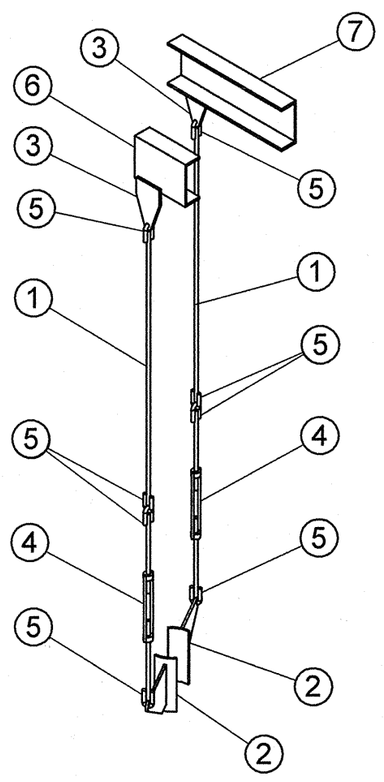

Спецификация деталей

Поз.	Обозначение	Наименование	Кол	Материал	Масса, кг ед.	Масса, кг общ.	Примечание
1	ГОСТ 2590-2006	КРУГ 12 - В, L = 1135, обрезать на монтаже до L = 1035	2	20-б ГОСТ 1050-88	1.01	2.02	
2	12 ОСТ 34-10-734-93	ПЛАВНИК С НАКЛАДКОЙ 159 К	2	СБОРНЫЙ	1.84	3.68	
3	1-01 ОСТ 34-10-733-93	ПРОУШИНА	2	ЛИСТ Б-ПН-8 ГОСТ 19903-74 20-3-Т ГОСТ 1577-93	0.80	1.60	
4	01 ОСТ 34-10-739-93	ТЯГИ РЕЗЬБОВЫЕ С МУФТОЙ	2	СБОРНЫЙ	1.20	2.40	
5	1-01 ОСТ 34-10-729-93	УШКО	8	КРУГ 12-В ГОСТ 2590-2006 20-а ГОСТ 1050-88	0.12	0.96	
6	ГОСТ 8240-97	ШВЕЛЛЕР 16У, L = 220 мм	1	Ст3сп5 ГОСТ 535-2005	3.12	3.12	
7	ГОСТ 8240-97	ШВЕЛЛЕР 16У, L = 500 мм	1	Ст3сп5 ГОСТ 535-2005	7.10	7.10	
	ГОСТ 2246-70	ПРОВОЛОКА		СВ-08Г2С	-	-	
	ГОСТ 9467-75	ЭЛЕКТРОДЫ		УОНИИ 13/45	-	-	
					Итого:	20.88	

1 Привязку опоры смотри чертеж R4.ST10.3010.012.01.00.002 (R4.00202.1.0.12 лист 9).
2 Сварку производить по ГОСТ 5264-80.
3 Сварку опоры с трубопроводом производить по ОСТ 34-10-727-93.
4 Сварку тяги с ушком смотри ОСТ 34-10-723-93.
5 Деталь поз.1 обрезать на монтаже до размеров, указанных на чертеже, с уточнением по месту.
6 Pz - нагрузка, равная весу трубы с водой.
7 Изготовить один комплект.

АРХИВНЫЙ ЭКЗЕМПЛЯР

Изм.	Кол.уч.	Лист	№ док.	Подпись	Дата
Инженер 3 к.		Мосенков			19.03
Пров. инж. 2 к.		Соколова			20.03
Нач.гр.		Морозова			25.03
Н.контр.		Краснояров			28.03

Инв. № подл. R4.00202.1.0.12
Лист 96

R4.ST10.3012.012.01.00.010

Ростовская АЭС Блок 4

Главный корпус
Машинное отделение (ДО, ЭЭТУ)
Трубопроводы замкнутого контура ОГЦ

Стадия	Лист	Листов
Р	1	1

Подвеска
4ST23Y007

ОАО "НИАЭП" 2012

Формат А2

Дополнительные подписи

Взам. инв. N

Подп. и дата

Инв. N подл. R4.00202.1.0.12